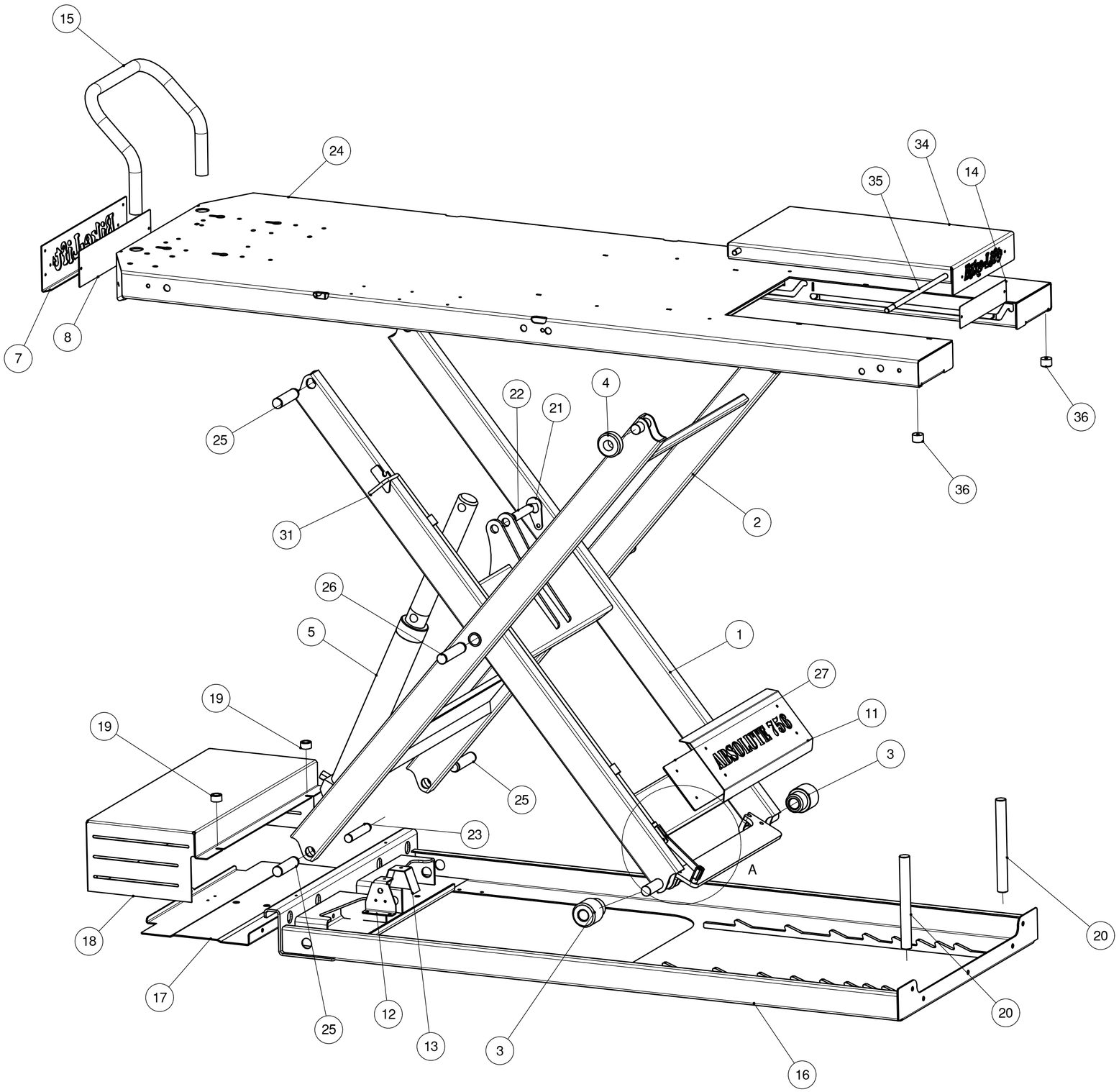

A (0,3 : 1)

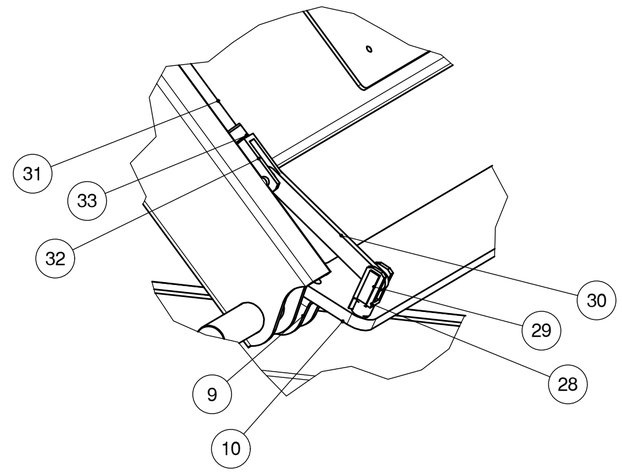

EL.	CODICE	DISEGNO	DESCRIZIONE	QTÀ	MATERIALE
36	412310002400	P030305100	SPESSORE ALTO PIANALE	2	PVC NERO Ø20 mm
35	111102019400	P030303700	PERNO GATE 516	1	TONDO Ø12 mm
34	112299015400	G010024700	ASSIEME SALDATO GATE MAX-516	1	
33	11110301000400		GUAINA FORCELLA LUNGA	1	
32	510301000100		FORCELLA LUNGA SICURA	1	
31	111102007500	P0303030400	ASTA DI SICUREZZA	1	TONDO Ø8 mm
30	111103027300		LEVA COLLEGAMENTO FORCELLE	1	LAM. 60/10 S235
29	510301000300		GUAINA PICCOLA FORCELLA	1	
28	5103010002000		FORCELLA PICCOLA SICURA	1	
27	111103000106	P010098100	SOTTOSCRITTA MAX 516	1	LAMIERA SP. 10/10 S235
26	111102001801	P030030300	PERNO CENTRALE GAMBE 756	2	TONDO Ø25 mm
25	111102008400	P030030000	PERNO INFERIORE GAMBE 756	2	TONDO Ø25 mm
24	112299014400	G010023900	ASSIEME PIANALE ABSOLUTE GATE 756	1	
23	111102002100	P030030100	PERNO INFERIORE CILINDRO	1	TONDO Ø20 mm
22	111102015601	P030023600	PERNO UNIVERSALE ALTO CILINDRO	1	TONDO Ø20 mm
21	111103100101	P010099500	BLOCCO PERNO ALTO CILINDRO	1	LAMIERA SP. 30/10 S235
20	111102008550	P030024500	PERNO SPESSORE ANT. SOLL. FLOOR	2	TONDO TRAF. Ø25 mm
19	412310002500	P030305000	SPESSORE BASSO BASE	2	PVC NERO Ø20 mm
18	111103112501	P010111300	CARTER SOLL. FLOOR	1	LAMIERA SP. 20/10 S235
17	111103113201	P010111200	SUPPORTO MOTORE SOLL. FLOOR	1	LAMIERA SP.25/10 S235
16	112299010900	G010020500	ASSIEME SALD. BASAMENTO ABSOLUTE-MASTER	1	
15	111101006600		TUBO FERMARUOTA	1	TUBO Ø30x2 mm
14	111103096701	P010076000	SOTTOSCRITTA BIKE GATE	1	LAMIERA SP. 20/10 S235
13	111103083211	P010083200	COPERTURA MICRO FLOOR A756	1	LAMIERA SP. 15/10 S235
12	111103083111	P010083100	STAFFA MICRO FLOOR A756	1	LAMIERA SP. 25/10 S235
11	111103095600	P010076100	SOVRASCRITTA ABSOLUTE 756 DA RIVETTARE	1	LAMIERA SP. 15/10 S235
10	111103086100	P010063000	SICURA PER C-756	1	LAMIERA SP. 100/10 S235
9	111103068800	P010051900	ATTACCO SICURA PER PERNO GAMBE D.25	2	LAMIERA SP. 50/10 S235
8	111103084800	P010056000	SOTTOSCRITTA PIANALE C-756	1	LAMIERA SP. 20/10 S235
7	111103084900	P010049700	LAMIERA FRONTALINO BIKE-LIFT	1	LAMIERA SP. 30/10 S235
6	111102008300		PERNO SUPERIORE GAMBE 756	2	TONDO Ø25 mm
5	62050007000	A100004700	CILINDRO AG-756	1	
4	412310003000	P040002700	RUOTA SUP. GARDEN/ABSOLUTE 756	2	PVC NERO Ø60 mm
3	412310003100	P040002600	RUOTA INF. GARDEN/ABSOLUTE 756	2	PVC NERO Ø60 mm
2	112299014500	G010024000	ASSIEME SALD. GAMBA EST. ABSOLUTE 756 NEW	1	
1	112299005400	G010010200	ASSIEME SALD. GAMBA INT. C-756	1	

REV.	DATA	MODIFICA	FIRMA
00			

DENOMINAZIONE
ESPLOSO AG-756 FLOOR

ASSIEME

Bike-Lift® EUROPE s.r.l.

MATERIALE

kg 198,98

TOLLERANZE NON INDICATE: H13 - h13
SCOST. AMMESSO SUGLI ANGOLI: ± 10"

TRATTAMENTO

VERNICIATURA

FORMATO	SCALA	DATA	DISEGNO N.
A2	1:7,5	05/01/17	C020001900

PROPRIETA' RISERVATA: E' VIETATA LA RIPRODUZIONE E L'UTILIZZO DA PARTE DI TERZI SENZA LA NOSTRA AUTORIZZAZIONE

CONTROLLATO DA

DISEGNATO DA Filippo B.

CODICE N.